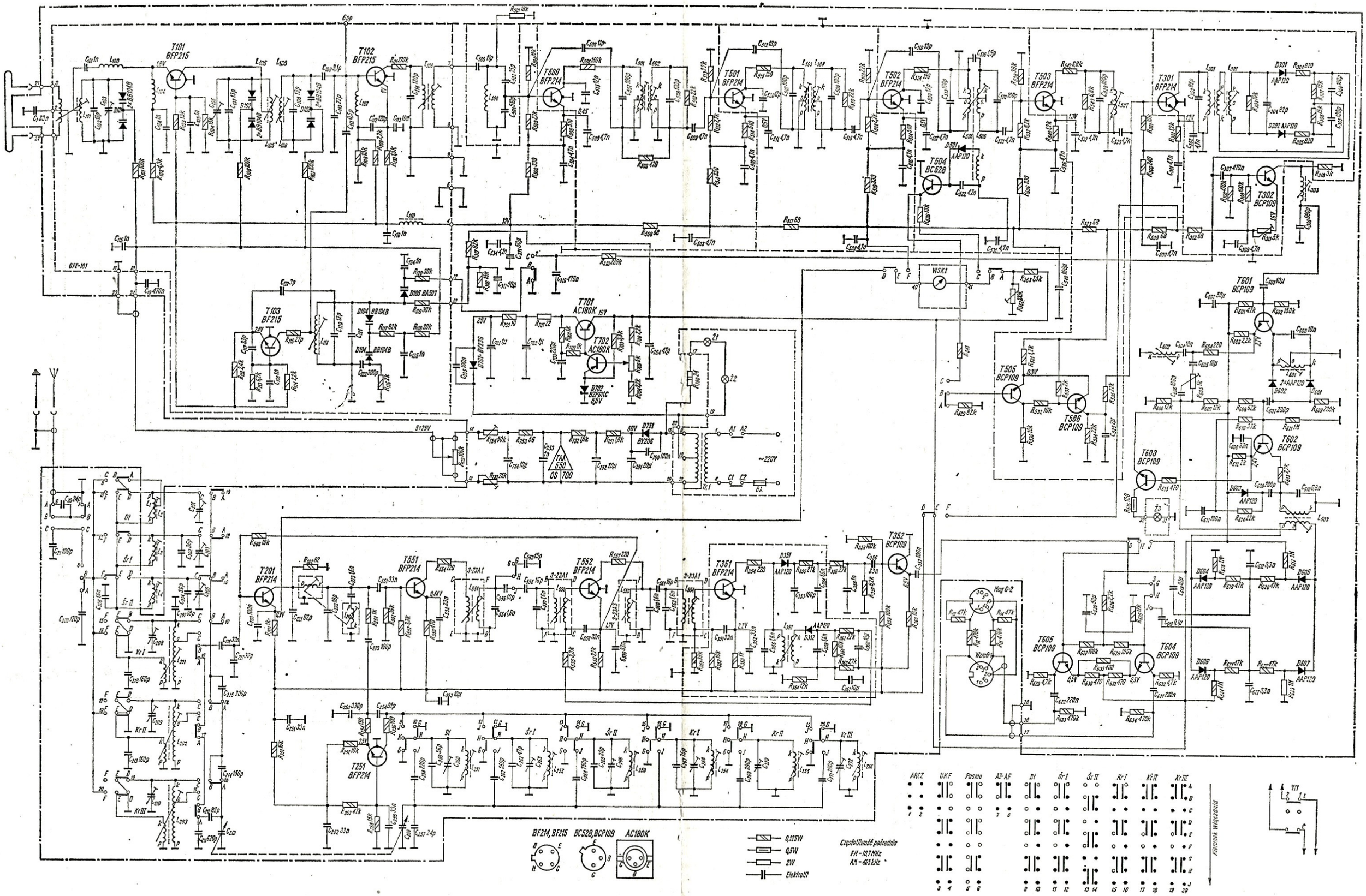

Rys. 1. Schemat ideowy odbiornika stereofonicznego MELUZYNA

Uwaga: napięcia pomierzono woltomierzem o oporności wewnętrznej 20 kΩ/V bez sygnału bezpośrednio na opornikach emiterowych, pozostałe – w stosunku do masy